春の高校バレー第７１回全日本バレーボール高等学校選手権大会山口県代表決定戦

平成30年11月10日（土）・11日（日）

《　男　　子　》

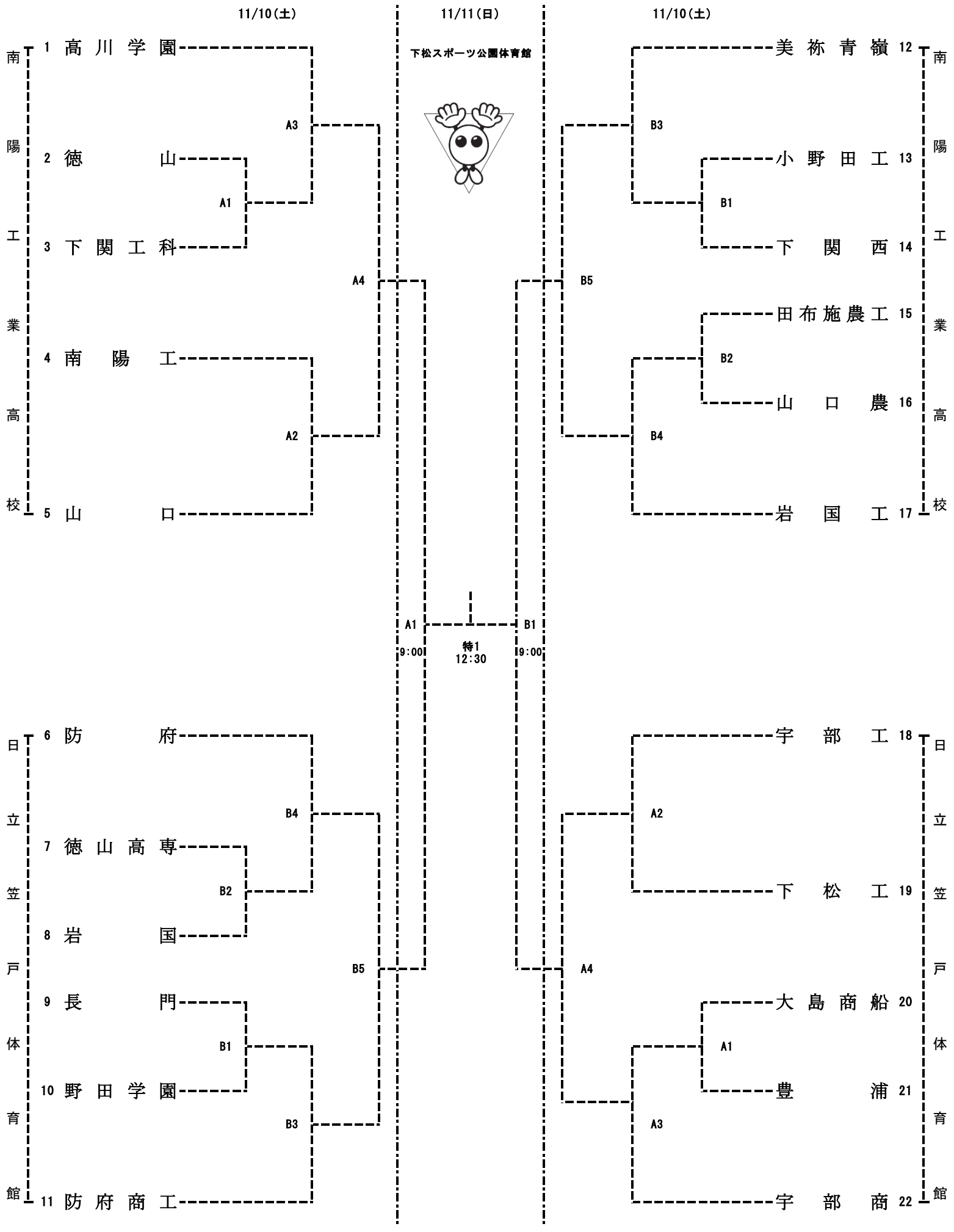

◎	大会本部	： 下松スポーツ公園体育館	TEL　０８３３－４５－３７００
◎	本部宿舎	： くだまつステーションホテル	TEL　０８３３－４１－５５００
◎	開場	： 1日目　９：００　　2日目　８：００	
◎	第1試合開始	： 1日目　１０：００　　2日目　９：００	
◎	11日は代表者会議を行います。11日の開場後のコート練習については男子を優先とします。		
◎	総会における申し合わせ事項を厳守して下さい。		
◎	試合球　1日目はカラーボール（人工皮革）持ち寄り（ミカサ）		
◎	今大会の情報を山口県高体連バレーボール専門部のHPに掲載しますので、頻繁に確認をお願いいたします。		
◎	2日間を通して駐車場が混み合いますので、公共交通機関または乗り合わせでお願いいたします。		